LIBRETTO DI ISTRUZIONI
SUPPORTO TV
MIRO

MANUALE D'USO E MANUTENZIONE

MECCANISMO PER TV A SCOMPARSA

MIRO

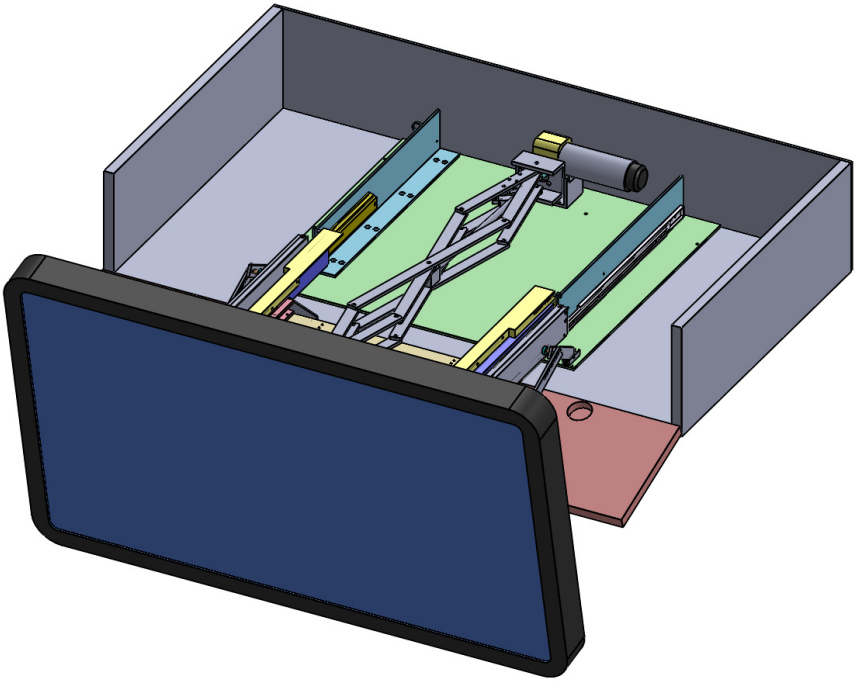

INFORMAZIONI IMPORTANTI
Leggere attentamente tutte le istruzioni di funzionamento, i consigli per la sicurezza e le avvertenze del manuale d'istruzioni.
La **Casa Costruttrice** si riserva di aggiornare i dati tecnici in questo manuale senza preavviso.

INFORMAZION DI SICUREZZA

1. Indicazioni generali:

Dalla valutazione dei rischi in condizioni operative, l'apparecchiatura è classificata con SIL 7(Livello Integrazione Sicurezza EN\ISO12100)

2. Condizioni ambientali:

Le condizioni ambientali che garantiscono l'utilizzo in sicurezza del supporto MIRO per TV sono quelle degli ambienti interni di vita e/o di lavoro: temperatura(da 10°C a 40°C), umidità (dal 10% all'80%), altitudine (da 0 m a 2000m)

3. Misure di sicurezza prima dell'utilizzo:

prima dell'utilizzo del supporto miro per TV:

- verificare che il vano o il piano di installazione dell'apparecchiatura sia sufficientemente robusto da sopportare il peso del supporto+TV;
- se acquistato senza "case" l'attrezzatura deve essere inserita in un vano idoneo a proteggere gli organi meccanici in movimento. L'apparecchiatura non deve essere a contatto con liquidi.
- verificare il collegamento della linea elettrica di alimentazione ad un quadro di protezione con il corretto funzionamento delle protezioni elettriche;
- seguire le istruzioni del presente manuale per l'installazione

4. Atmosfera esplosiva:

L'apparecchiatura non dovrà essere utilizzata in presenza di fumi e/o gas infiammabili o polveri esplodenti

5. Dispositivi di protezione dell'apparecchiatura:

L'utente non dovrà rimuovere i dispositivi di protezione installati sull'apparecchiatura e atti a garantirne l'utilizzo in sicurezza. Le operazioni di manutenzione dovranno essere effettuate esclusivamente da personale qualificato

6. Pulizia

Prima di procedere con le operazioni di pulizia verificare che l'apparecchiatura non sia collegata alla corrente

7. Movimentazione

Movimentare l'attrezzatura con attenzione e con mezzi idonei

DESCRIZIONE DEL BENE E SUO FUNZIONAMENTO

IL dispositivo di supporto per TV **MIRO** consente la movimentazione automatica del televisore da una prima posizione di non utilizzo, ad una seconda posizione, per la fase di visione del televisore, che sia strutturalmente resistente e poco ingombrante.

Tipicamente l'apparecchiatura può essere posizionata sopra un armadio o altra struttura oppure su qualsiasi piano sollevato dal suolo, in prossimità della zona periferica del piano in modo che il televisore possa essere movimentato da una posizione orrizontale sovrapposta al piano, ad una posizione sostanzialmente verticale o quasi verticale di fronte al piano.

Il bene può essere commercializzato "nudo" (ad es. come a pag. 6) nel senso che viene venduto senza carrozzeria, per essere inserito in un mobile predisposto, oppure "vestito" cioè dotato di scatola che lo contiene (ad es. pag. 11).

INFORMAZIONI GENERALI

- **USO:**
  L'apparecchiatura viene fornita con telecomando per il comando delle operazioni di apertura e chiusura

- **MANUTENZIONE:**
  L'apparecchiatura non necessita di manutenzione periodica.
  In caso di guasto contattare il fornitore:
  e-mail: **mirosnc560@gmail.com**

- **TRASPORTO:**
  L'apparecchiatura viene fornita di imballo per il trasporto

- **MOVIMENTAZIONE:**
  In caso di spostamento dell'apparecchiatura, la stessa deve essere sorretta da due persone e sollevata mantenendola dalla tavola di supporto o dalla scatola, se fornita con il "case".

MANUALE UTENTE

SUPPORTO TV MIRO

Leggere attentamente il presente manuale prima di utilizzare l'apparecchio e conservarlo come riferimento futuro.

Prestare molta attenzione alle mani durante il movimento del meccanismo.

Requisiti necessari per l'installazione del supporto miro:

- Dimensioni massime TV H.565 x L.1000 x P.60

Il supporto MIRO viene fornito con centralina e telecomando.

Dove non specificato le misure si intendono in **millimetri**.

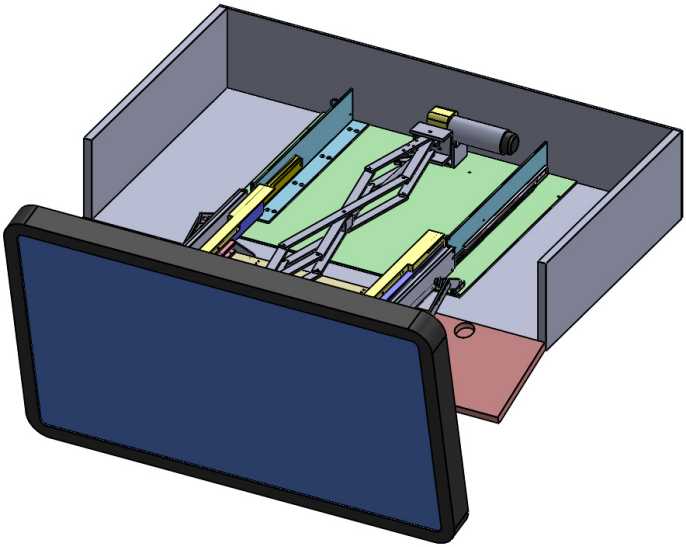

INFORMAZIONI GENERALI

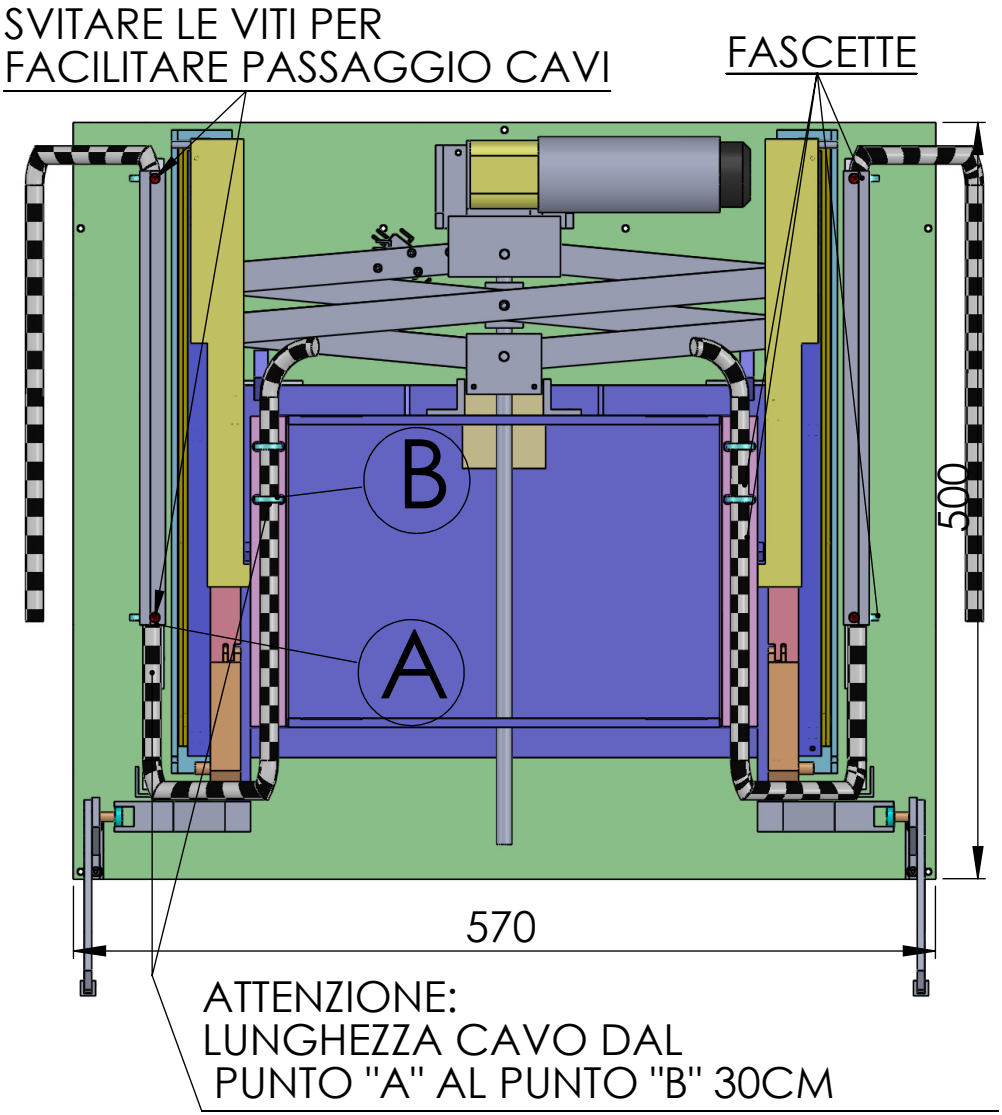

Posizione passaggio cavi:
La lunghezza di 30CM è importante. I cavi vanno fissati in modo che non ostacolino i movimenti del meccanismo.

ATTENZIONE:
Nelle prove di collaudo andare nella centralina elettronica e posizionare il selettore BLOCCO forza motore al minimo.

POSIZIONE DI MONTAGGIO DEL SUPPORTO MIRO

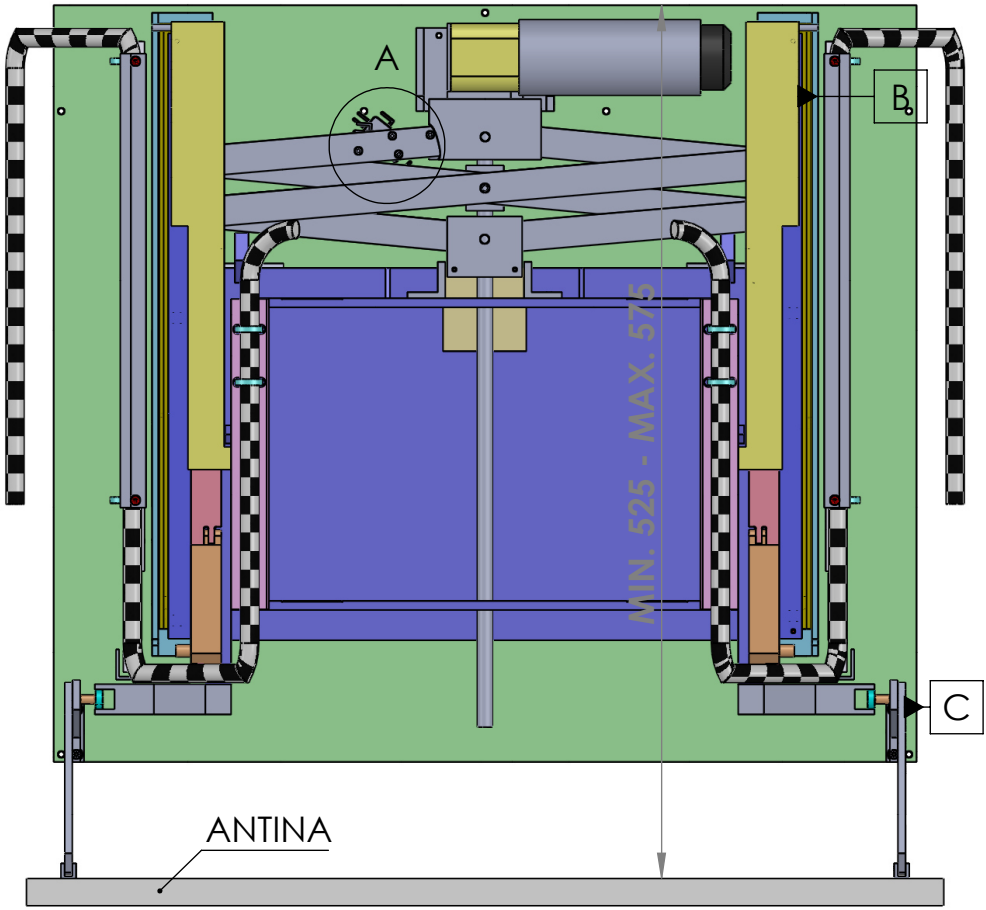

Il supporto MIRO deve essere montato ad una distanza compresa tra i 52,5 CM e 57,5 CM (da fondo meccanismo alla battuta dell'antina) come mostrato in figura.
La corretta distanza è data dall'altezza della TV:
L'altezza massima TV ammissibile è 56,5 CM, per quest'ultima altezza il supporto MIRO deve essere posizionato alla distanza di 57.5 CM.
Per TV con altezza inferiore si può regolare la profondità del meccanismo MIRO in proporzione fino ad un massimo di 52,5 CM.

NOTA: Il supporto MIRO viene fornito già predisposto per tv con altezza di 56,5 CM.

Il supporto MIRO viene fornito con le posizioni dei perni e fine-corsa mostrate nei dettagli A-B-C. Questa configurazione è studiata per funzionare con tutte le altezze di TV fino ad un massimo di 56.5 CM.

Con TV inferiori a 56.5CM è possibile perfezionare la distanza tra TV e antina agendo sul fine-corsa e perni mostrati nei dettagli A-B-C.

ATTENZIONE:

Prima di eseguire una **qualunque modifica** posizionare sulla centralina elettronica il selettore di **forza motore al minimo**, così facendo si evitano danni al supporto e/o a persone.

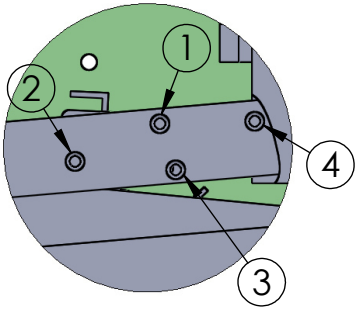

DETTAGLIO A

Il fine-corsa superiore viene fornito nelle posizioni "1" e "2".

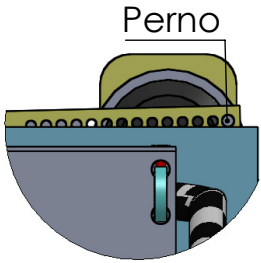

DETTAGLIO B

Il perno viene fornito nell'ultimo foro come indicato nel dettaglio B.

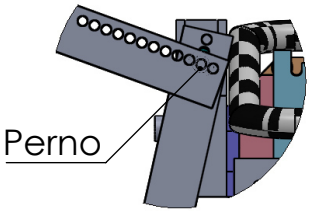

DETTAGLIO C

Il perno viene fornito nel secondo foro come indicato nel dettaglio C.

300
Per non ostacolare la rotazione della TV
lasciare 30CM dal piano d'appoggio
del meccanismo MIRO.
300

ALTERNATIVA CON RIPIANO

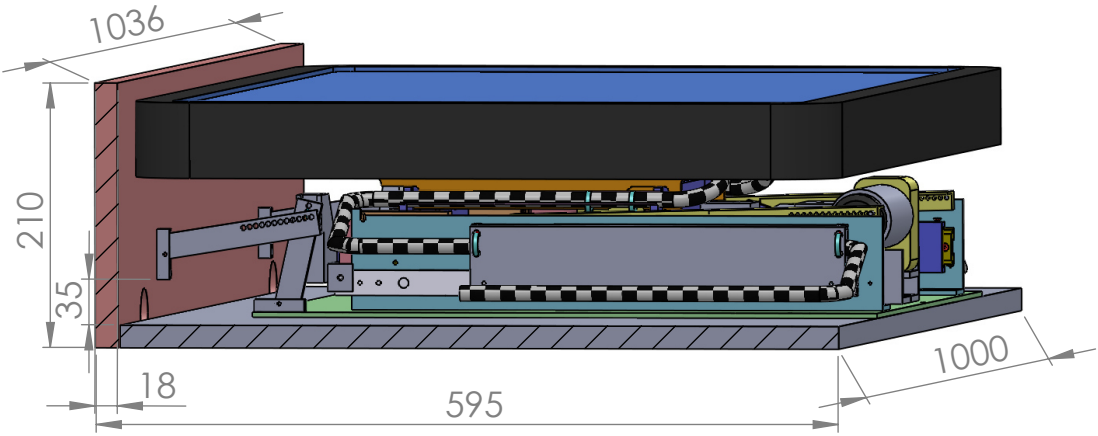

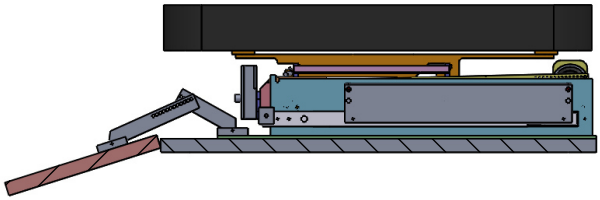

Su richiesta il supporto MIRO viene fornito con ripiano e antina, il tutto già montato e pronto da installare.

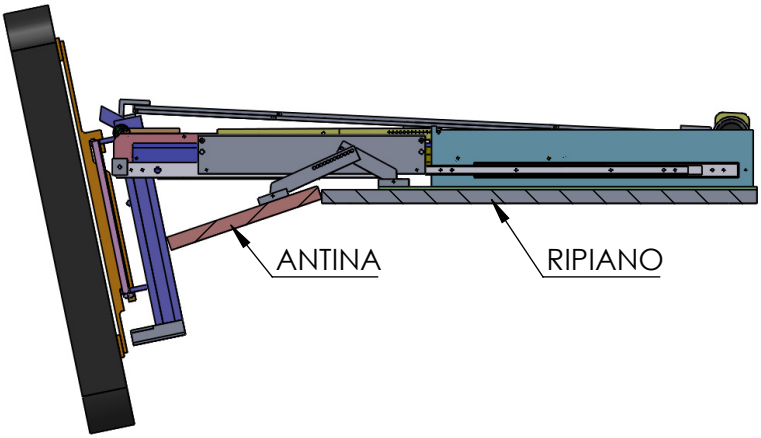

SCATOLA PORTA TV CON MECCANISMO

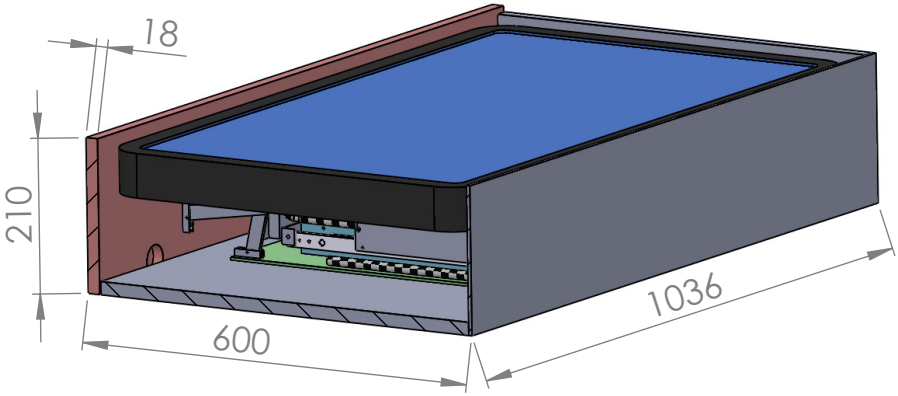

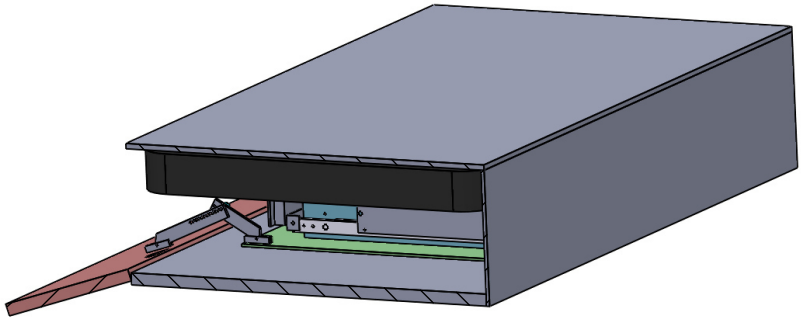

Su richiesta il supporto MIRO viene fornito con scatola chiusa pronta da installare sopra armadi, librerie, terrazzi etc.

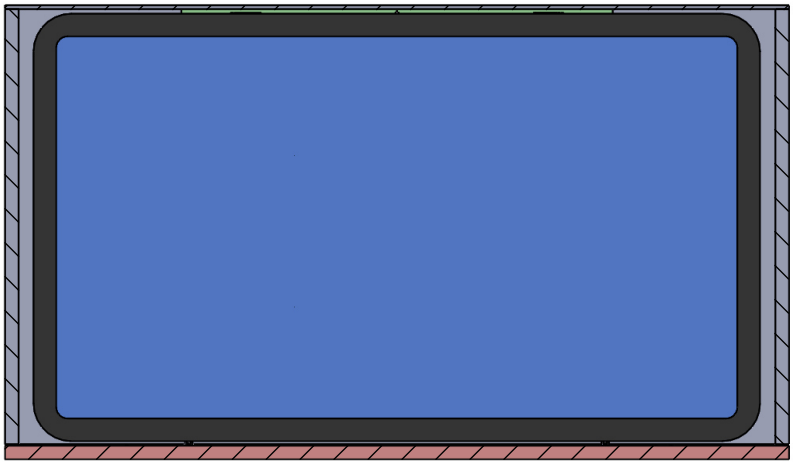

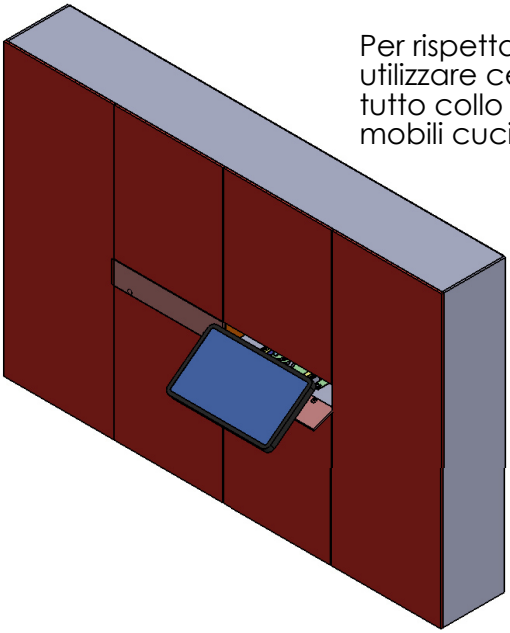

Per rispettare la misura 7mm utilizzare cerniere a molla tutto collo (cerniere mobili cucina).

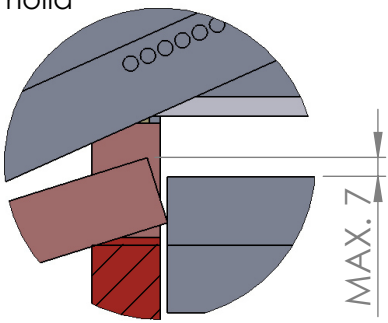

DETTAGLIO A

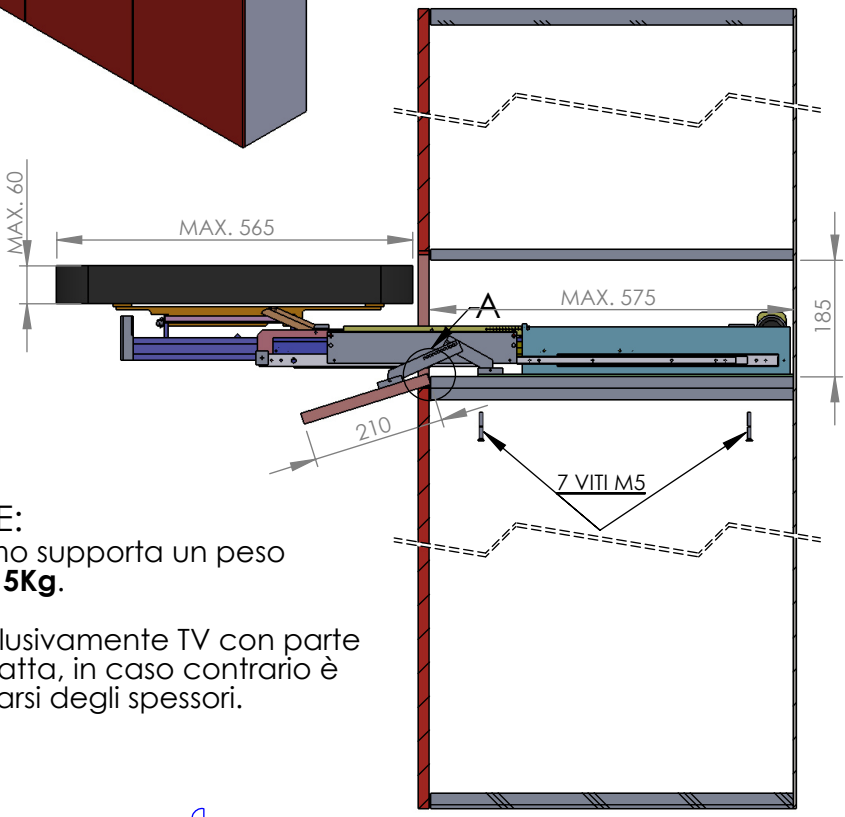

NOTA BENE:
Il meccanismo supporta un peso massimo di **15Kg**.

Utilizzare esclusivamente TV con parte posteriore piatta, in caso contrario è possibile crearsi degli spessori.

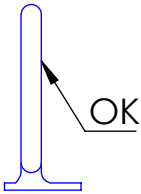

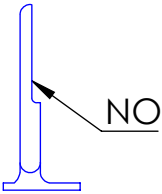

NOTA BENE:
Fissare il meccanismo dalla parte inferiore, per facilitare l'estrazione in caso di guasto, come mostrato in figura

FORATURA DI FISSAGGIO

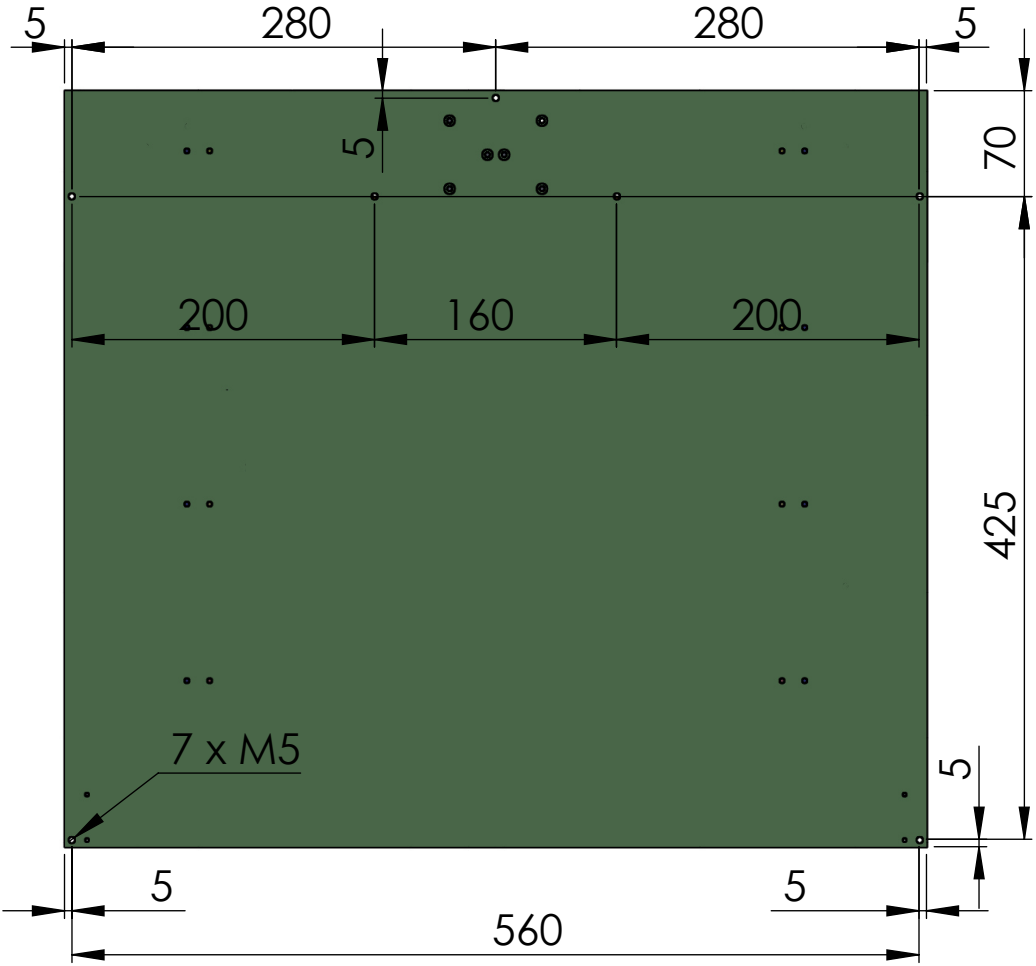

SCHEMA DI FORATURA PER IL FISSAGGIO SUPPORTO:

ESEGUIRE N° 7 FORI DI ∅6 SULLA BASE D'APPOGGIO;
SERRARE CON VITI M5.

IMPORTANTE:

ESEGUIRE IL FISSAGGIO DALLA PARTE INFERIORE PER FACILITARE L'ESTRAZIONE IN CASO DI GUASTO.

MIRO s.n.c
Di Gargini Roberto e Ingrassia Michele
Via Pierucciani, 8 (Casalguidi) SERRAVALLE PISTOIESE (PT)

DICHIARAZIONE DI CONFORMITA'

Il costruttore: **MIRO s.n.c**
con sede in: **Via pierucciani, 8 (Casalguidi)**
SERRVALLE PISTOIESE (PT)

Dichiara che il prodotto denominato:

- **DISPOSITIVO DI SUPPORTO PER TV "MIRO"**

Model n° P/N

S/N N° .....

è conforme alle disposizioni delle seguenti Direttive Europee:

2006/42/CE (Direttiva Macchine),
2006/95/ce (nuova Direttiva Bassa Tensione)

Serravalle Pistoiese,

Timbro e Firma:

MIRO